令和6年度愛知県高等学校新人体育大会バスケットボール競技尾張支部予選会

組合せ　　女子

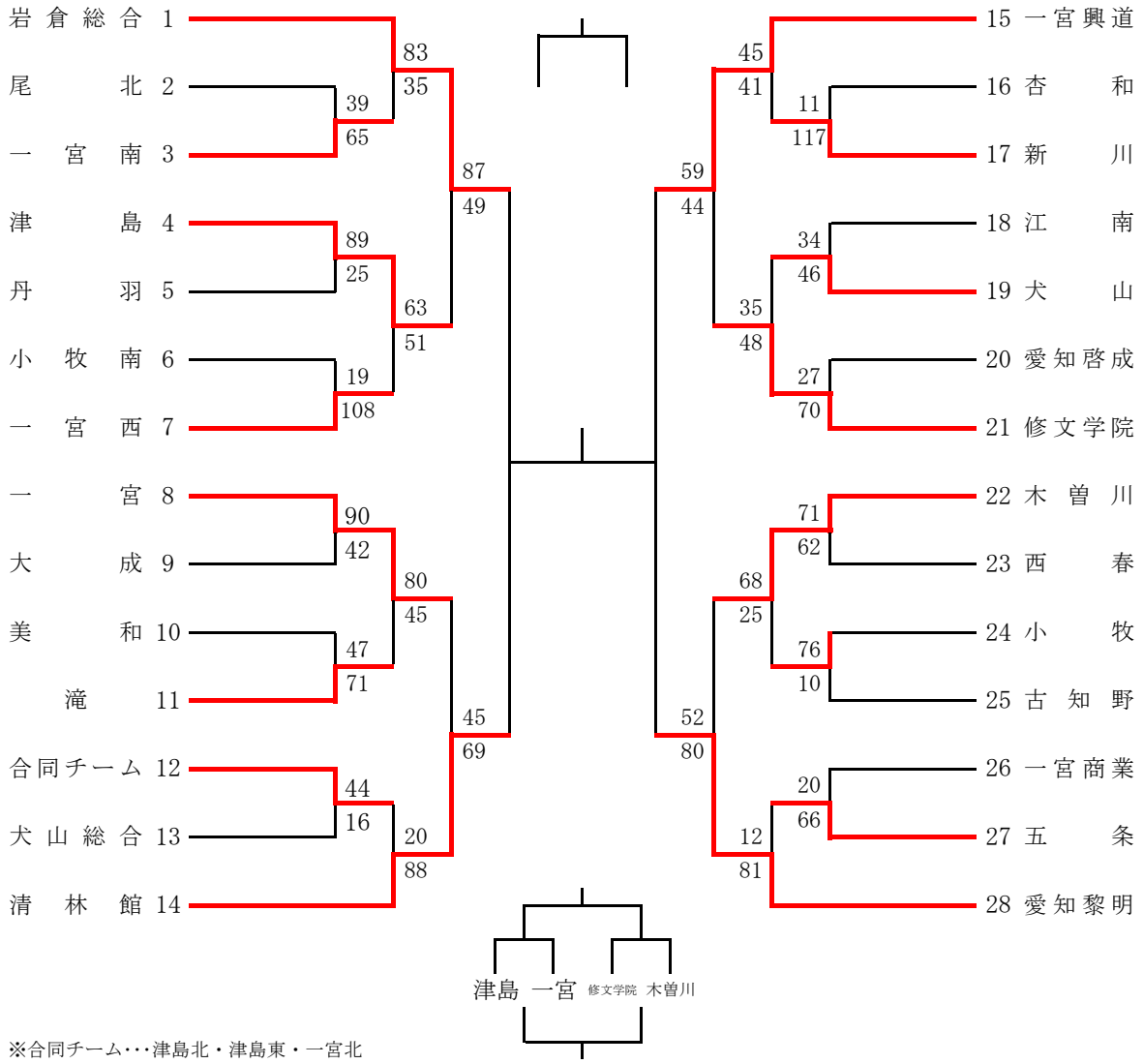

※合同チーム･･･津島北・津島東・一宮北